Hersteller - *Pruduced by*
Ambrodesign
Via Bovolino, N° 94
37060 Buttapietra (VR)
Italien

web site: www.pro-fondi.com
mail: office@pro-fondi.com
tel: +39 3312999595

Verteilung Deutschland/Österreich
DM Italia
Via Risorgimento, N° 661/C
I 51015 Monsummano Terme (PT)
Tel/fax +39 0572091278

web site: www.dmitalia.info
mail: office@dmitalia.info

STEMPEL DES VERTRIEBSHÄNDLERS
-
*DEALER STAMP*

PRO - FONDI®
innovation

## BEDIENUNGSANLEITUNG

GERÄT ZUM ENTSORGEN VON KAFFEEESATZ
FÜR ESPRESSOBAR-KAFFEEMASCHINEN

## *INSTRUCTION MANUAL*

*GROUNDS COFFEE DISSIPATOR*
*FOR BAR ESPRESSO MACHINE*

## VERPACKUNGSINHALT

N° 1 Pro-Fondi
N° 1 Stromversorgungsgerät
N° 1 Beutelhalterring
N° 1 Reinigungsbürste
N° 4 Befestigungsschrauben

## *CONTENTS OF THE PACKAGING*

N° 1 *Pro-Fondi*
N° 1 *feeder 12V*
N° 1 *ring for bag*
N° 1 *cleaning brush*
N° 4 *fixing screws*

CE

***Made in Italy***

**INFORMATIONEN, PRÄSENTATION DES PRODUKTS UND DES HERSTELLERS**

Wir gratulieren Ihnen zum Kauf Ihres Pro-Fondi,
dem ersten und einzigen patentierten Entsorgungsgerät für Kaffeesatz. Bitte lesen Sie die Bedienungsanleitung gründlich durch und bewahren sie gut auf, um eine ordnungsgemäße Installation und den richtigen Gebrauch des Gerätes zu gewährleisten.
Nützliche Informationen zu Pro-Fondi
Pro-Fondi ist ein Gerät, das aus der Notwendigkeit heraus entwickelt worden ist, das Problem des Entsorgens des Kaffeesatzes in öffentlichen Lokalen zu lösen. Nach einer Idee von Marco Ambrosini (Fachmann für Einrichtungen in Bars und Cafés) wird Pro-Fondi entworfen und entwickelt, ein elektrisches Gerät, das endlich dieses Problem optimal und definitiv löst.

**KONFORMITÄT**

Im Einklang zu folgenden europäischen Bestimmungen mit EU-Kennzeichnung versehen:

| | | |
|---|---|---|
| 2006/42/CE | vom 17/05/2006 | (Maschinenrichtlinie) |
| 2006/95/CE | vom 12/12/2006 | (Niederspannungsrichtlinie) |
| 2004/108/CE | vom 15/12/2004 | (Gesetz über die elektromagnetische Verträglichkeit von Betriebsmitteln - EMC) |

Die Konformitätserklärung ist beim Hersteller hinterlegt:
Ambrodesign - Via Bovolino, N° 94 - 36060 Buttapietra (VR) - Italien

*Hinweis: In Bezug auf eventuelle Produktverbesserungen behalten wir uns das Recht vor, bei dem Entsorgungsgerät Pro-Fondi bzw. an bestimmten Komponenten technische oder ästhetische Veränderungen vorzunehmen.*

**WICHTIGE HINWEISE UND GEBRAUCHSANWEISUNGEN - ACHTUNG!!! - BEVOR SIE PRO-FONDI DAS ERSTE MAL BENUTZEN**

- Lesen Sie vor der Installation des Pro-Fondi Gerätes die Bedienungsanleitung aufmerksam durch. Die Anleitung enthält wichtige Hinweise zur Installation und Nutzung des Gerätes und hilft Ihnen, sich mit dem Gerät ganz vertraut zu machen.
- Bitte bewahren Sie die Bedienungsanleitung sorgfältig auf. Bitte bewahren Sie auch die Verpackung für den Fall auf; dass Sie Ihr Pro-Fondi gerät an den Kundendienst schicken müssen.·
- Bitte benutzen Sie Pro-Fondi ausschließlich zur Reinigung der Filter von professionellen Espressobar-Kaffeemaschinen. Beachten Sie die Hinweise zum normalen und ordnungsgemäßen Gebrauch des Gerätes, die in der Bedienungsanleitung aufgeführt und erläutert sind. Jegliche andere Nutzung als die beschriebene kann die ordnungsgemäße Funktionsweise des Gerätes beeinträchtigen, und die gewährte Garantie auf das Produkt kann verfallen.
- Pro-Fondi übernimmt keine Haftung für Störungen oder Schäden an Teilen des Gerätes, die auf Nichtbeachten der enthaltenen Anweisungen zurückzuführen sind:
- Den Ansatz des Siebträgers gut reinigen, um einen möglichst guten Kontakt zwischen den Federn herzustellen.
- Die Installation darf nur von Fachpersonal durchgeführt werden.
- Bei Störungen oder kleinen Schäden an einem oder mehreren Teilen des Gerätes empfehlen wir, nur Original-Ersatzteile zu verwenden.
- Außerordentliche Wartungsvorgänge ausschließlich nur von Fachpersonal durchführen lassen und vor jedem Arbeitsgang sicherstellen, dass das Stromkabel abgezogen ist.
- Bitte vermeiden Sie unbedingt; die Hände in das Gerät zu stecken!
- Falls die Stecker vom Elektromotor abgesteckt werden müssen, beim Wiederanschließen unbedingt auf die Polarität achten und überprüfen, dass sich nach dem Wiederanschließen das Laufrad gegen den Uhrzeigersinn dreht.
- Keine besondere Reinigung und Wartung erforderlich, einfach nur regelmäßig das innere des Gerätes mit der mitgelieferten Bürste säubern, ohne das Laufrad herauszunehmen.

***INFORMATION AND PRESENTATION OF THE PRODUCT AND THE PRODUCER***

*We thank you very much for having chosen Pro-Fondi*
*The first and unique dissipator of patented grounds. Read and keep these pages for a correct installation and a correct use of your appliance.*
*Useful news about Pro-Fondi*
*Pro-Fondi is an appliance that has been designed for the need to solve the problem of the grounds disposal in the public restaurants, coffee shop and bar. From an idea of Marco Ambrosini has been designed and realized Pro-Fondi, an electrical appliance that finally solve this problem in the best ways.*

***CONFORMITY***

*In conformity with the following European Directives has been applied the marking CE:*

| | | |
|---|---|---|
| *2006/42/CE* | *del 17/05/2006* | *(Machines Directives)* |
| *2006/95/CE* | *del 12/12/2006* | *(Low Voltage Directives)* |
| *2004/108/CE* | *del 15/12/2004* | *(EMC Directives)* |

*The declaration of conformity is registered by the producer: Ambrodesign - Bovolino Street N° 94 - 36060 Buttapietra (VR) - Italy*

*N.B. For possible improvement of the product, we reserve ourselves the right to bring technical or aesthetic modifications to the dissipator Pro-Fondi or to the components that complete it.*

***WARNING AND USE INSTRUCTIONS - ATTENTION!!! - BEFORE BEGINNING TO USE PRO-FONDI***

*- Before using Pro-Fondi read attentively the manual that reports important instructions for its installation and use. It will help you to have a complete knowledge of your Pro-Fondi.*
*- Keep the manual with care and keep the packing in case you have to send Pro-Fondi to assistance center.*
*- Use Pro-Fondi only and esclusively for the cleaning of portafilter basket of professional coffee machines. Stick to the instructions for the normal and correct use illustrated and described in the manual. Every utilization different from that described in this manual can prevent the correct functioning and because of this, the guarantee on the product loses.*
*- Pro-Fondi disclaims all responsibilities regarding the bad functioning or the break of any part of the appliance due to the non compliance of the present warnings.*
*- Clean well the neck of the portafilter in order to obtain the best possible contact among the springs.*
*- The installation must be carried out only by skilled workers.*
*- In case of bad functioning or imperfection of one or more components it is recommended to replace them with original spare parts.*
*- Carry out the overtime maintenance only and exclusively by skilled workers making sure before operating, to disconnect the feeder cable from the intake.*
*- The irresponsible insertion of a hand or any other part of the human body is absolutely to avoid.*
*- In case it is necessary to disconnect the connectors from the gear motor, it is indispensable to connect them again respecting scrupulously the polarity and verify that as soon as they are reconnected, the impeller turn in a anticlockwise direction.*
*- It is not necessary particular cleaning or maintenance. It is sufficient periodically to keep the internal part cleaned with brush supplied WITHOUT REMOVING THE IMPELLER FROM ITS HEADQUARTERS.*

PRO - FONDI ®
innovation

# HINWEIZE - *NOTE*

## GARANTIE UND KUNDENSERVICE

Die Garantiefrist für Ihr Pro-Fondi Gerät beträgt 12 Monate nach dem Kaufdatum.
Das Gerät ist unter Beachtung strenger Auflagen bezüglich der Qualität hergestellt und vor der Lieferung kontrolliert worden. Sollten dennoch Funktionsstörungen auftreten, bitten wir Sie, sich mit dem Kundendienst in Verbindung zu setzen. Das Garantierecht erlischt, wenn das Gerät falsch angeschlossen wurde, wenn nicht Original-Ersatzteile verwendet wurden, bei normaler Abnutzung, bei grober Behandlung, unsachgemäß durchgeführten Reparaturen oder unsachgemäßem Gebrauch.
Die Garantiebedingungen werden durch die Seriennummer Ihres Pro-Fondi ergänzt, die auf dem Rahmen aufgedruckt ist. Diese Nummer ist wichtig, da sie Ihr Gerät eindeutig identifiziert. Die Seriennummer muss immer gut aufbewahrt werden, sowohl innerhalb als auch nach Ablauf der Garantiefrist bzw. Während der gesamten Betriebsdauer des Gerätes. Der italienische Hersteller bedient sich verschiedener Vertriebshändler, und daher ist es wichtig, dass nachverfolgt werden kann, wer Ihnen das Pro-Fondi-Gerät verkauft hat. Verantwortlich für die Garantie ist derjenige, der das Gerät verkauft hat, das heißt, entweder der Hersteller selbst oder ein Vertreter bzw. Vertriebshändler. Wenden Sie sich daher immer an denjenigen, der Ihnen das Pro-Fondi-Gerät in Rechnung gestellt hat. Nur das Erkennen anhand der Seriennummer ermöglicht es, sicher festzustellen, woher das Gerät stammt, das heißt, vom Vertreter bzw. Vertriebshändler oder vom Hersteller und berechtigt Sie damit, vorgesehene Serviceleistungen in Anspruch zu nehmen.

Um herausfinden zu können, welche Kundendienststelle am nächsten liegt, ist es wichtig, dass Sie sich direkt mit unserem Personal in Verbindung setzen. Wir bemühen uns dann, die Lösung zu finden, die technisch und wirtschaftlich am sinnvollsten ist, um Sie als Kunden zufrieden stellen zu können. Erfahrungsgemäß können Störungen oft mit telefonischer Hilfe behoben werden.

### *GUARANTEE AND ASSISTANCE*

*The guarantee of your Pro-Fondi is 12 months from the purchase date. The appliance has been produced according to the restrictive and qualitative set of rules and checked before being delivered. If despite this, some functioning anomalies should arise, you can phone to the Assistance Service. The right of the guarantee falls into decline in case of wrong connection, use of not original spare parts, normal wear, utilization with the use of the force, repair interventions executed in autonomy by the user or incorrect use.*
*The guarantee conditions are completed by the number of series of your Pro-Fondi put on the frame. This is important because it identifies your appliance. This number of series must be always kept both during the period of guarantee and after it, during all the period of the operation. The italian producer avails himself of different distributors. Therefore it is very important for you to show who is the responsible of the sale of your Pro-Fondi. The responsible of the guarantee is the one that sold the Pro-Fondi to you and this can be identified either on the same producer or on one of the distributors. You have always to turn to the one who sold you the Pro-Fondi. Only the identification of the number of series determines for sure the provenance either from the distributor or from the producer. So you have the right to have the foreseen facilities.*

*For requesting your nearest technical Assistance Center it is necessary that your communication be sent directly to our staff, that will provide to look for the suitable solution from a technical and economical viewpoint and in any case to assure the satisfaction of the end user. The experience taught us that your problem can be solved by telephone thanks to our help.*

## INFORMATIONEN ZUM DATENSCHUTZ

Laut Art. 10 des Gesetzes Nr. 675/96 teilen der Hersteller und der Vertriebshändler in ihrer Eigenschaft als Inhaber der Datenverarbeitung den Käufern des Produktes folgendes mit:

Die persönlichen Daten des Käufers werden anhand entsprechender Methode der Datenverarbeitung vom Hersteller oder vom Vertriebshändler manuell oder elektronisch erfasst, neu sortiert, gespeichert und verwaltet. Dies geschieht zum Zweck der Durchführung von Verpflichtungen aus dem Liefer-/Dienstleistungsvertrag seitens des Herstellers oder des Vertriebshändlers und zur Erfüllung von Verpflichtungen im Hinblick auf die Produktgarantie.
Die Mitteilung der Daten ist zur Erfüllung der Verpflichtungen bezüglich der Garantieleistungen gegenüber des Käufers sowie aufgrund gesetzlicher Bestimmungen unerlässlich. Eine Weigerung, die Daten mitzuteilen, kann eventuell zur Folge haben, dass der Inhaber der Garantierechte nur sehr spät ausfindig gemacht werden kann oder dass Garantieleistungen nicht erbracht werden können. In Bezug auf die Verarbeitung dieser Daten wird die Zustimmung des Betroffenen laut Art. 12, Buchstabe b) des Gesetzes Nr. 675/96 nicht eingeholt.

Der von der Datenverarbeitung Betroffene kann die in Art. 13 des Gesetzes Nr. 675/96 beschriebenen Rechte ausüben, wenn er sich direkt an den Hersteller oder an den Vertriebshändler wendet. Der Betroffene hat insbesondere das Recht:
a) auf eine Bestätigung über die Existenz der ihn betreffenden persönlichen Daten, selbst wenn diese noch nicht registriert wurden, auf eine verständliche Kommunikation dieser Daten sowie hinsichtlich des Ursprungs der verarbeiteten persönlichen Daten;
b) auf Löschung, auf Umwandlung der Daten in anonyme Daten oder auf deren Blockierung/Löschung wegen Übertretung des Gesetzes;
c) auf Anpassung, Berichtigung und Ergänzung der Daten;
- auf Widerspruch insgesamt oder zum Teil gegen die Verarbeitung der Daten aus gerechtfertigten Gründen, selbst wenn sie noch mit dem Ziel der Erfassung in Verbindung stehen;
- auf Widerspruch insgesamt oder zum Teil gegen die Verarbeitung der Daten für Marktforschungs - und Werbezwecke.

### *INFORMATION ABOUT THE TREATMENT OF THE PERSONAL DATA*

*In conformity with the art. 10 L. 675/96, the producer and the distributor, as treatment holders, communicate to the purchasers of the product the following information:*
*The personal data of the purchaser are registered, put in order, memorized and managed by the producer and distributor by every suitable manual and informatics treatment operation. These data serve for functional purposes and for the fulfilment of the obligation deriving by the supply contract of goods/services from the producer or distributor and to the fulfilment of the performances due in guarantee of the product. The abovementioned data awarding is necessary for the execution of the performance in guarantee towards the purchaser and the law fulfilments. The possible refusal to award the abovementioned data, can cause some delays in the identification of the subject, that is the holder of the guarantee performances. With regards to the abovementioned treatment it is not requested the approval of the concerned, in conformity with the art. 12, letter b, L. 675/96.*

*The concerned to the treatment can exert the rights regarding the art. 13 L. 675/96 addressing directly to the producer or distributor and in particular he has the right to request:*
*A - the confirmation of the existence of the personal data that regards him, even if they are not yet registered and the communication in intelligible form of the same data and of their origin;*
*B - the cancellation, transformation in anonymous form or block of the treated data in violation of the law;*
*C - the updating, correction or integration of the data;*
*- to oppose completely or partially for legal reasons, to the treatment of the personal data that regard him, even if relevant to the purpose of the gathering;*
*- to oppose completely o partially to the use of the data for advertising and promotional purposes.*

FÜR DEN KUNDENDIENST WENDEN SIE SICH BITTE AN UNSER TECHNISCHES BÜRO
KUNDENSERVICE UNTER DER NUMMER +39 0572091278 MONTAG BIS FREITAG 8.00 BIS 18.00 UHR
ODER PER MAIL AN: office@dmitalia.info

*FOR THE ASSISTANCE CAN ADDRESS TO THE TECHNICAL CUSTOMER SERVICE*
*TO THE PHONE NUMBER +39 3312999595 AVAILABLE FROM MONDAY TO FRIDAY*
*FROM 08:00 am TO 06:00 pm OR SENDING AN E-MAIL TO: office@pro-fondi.com*

## INSTALLATION - *INSTALLATION*

Die Position des Gerätes festlegen (vor der Kaffeemühle oder vor der Kaffeemaschine), ein Loch mit dem Durchmesser 12 cm sowie vier Löcher für die vier Befestigungs-schrauben bohren.

*Establish the location (in front of the coffee grinder or in front of the coffee machine) and make a hole with a diameter of 12 cm and the four holes for the clamping screws.*

Das Pro-Fondi-Gerät aufsetzen und es mit den vorgesehenen mitgelieferten Schrau-ben aufschrauben. Dabei darauf achten, dass das Stromversorgungskabel nicht beschädigt wird.

*Locate the Pro-Fondi and fix it with its proper screws equipped with the appliance having care to not damage the feeding cable.*

Den vorgesehenen Beutel mittels des mitgelieferten Befestigungsringes ansetzen (AF) und festklemmen; dann in die nächste 220V Steckdose einstecken.

*Apply the bag through the ring that holds the bag equipped with the appliance and connect the feeder to the nearest intake.*

## GEEIGNETE FILTER - *APPROPRIATE FILTERS*

| | |
|---|---|
| | Für die Einzelportionsfilter der Modelle Faema – Cimbali etc. bitte 7 Gramm Portionsfilter VERWENDEN.<br>Bitte 5 Gramm Filter NICHT VERWENDEN.<br><br>*Single portafilter basket models of Faema - Cimbali etc.*<br>*USE single portafilter basket of 7 grams*<br>*DO NOT USE the single portafilter basket of 5 grams* |
| | Richtige Filter für die Marken Faema – Cimbali etc.<br>58 mm Durchmesser<br><br>*Correct portafilter basket for brands Faema - Cimbali etc.*<br>*Diameter 58 mm* |
| | Richtige Filter für die Marken San Marco – Spaziale<br>53 – 55 mm Durchmesser<br><br>*Correct portafilter basket for brands San Marco - Spaziale*<br>*Diameter 53 - 55 mm* |

## GEBRAUCHSANWEISUNG - *DIRECTIONS OF USE*

WICHTIGER HINWEIS - Um eine einwandfreie Funktionsweise Ihres Pro-Fondi-Gerätes gewährleisten zu können, befolgen Sie bitte genau die nachfolgenden Anweisungen. Wird das Gerät nicht entsprechend der Anweisungen ordnungsgemäß benutzt, kann dies die Funktionsweise beeinträchtigen, und der Garantieanspruch erlischt.

*Please note that In order to ensure the proper operation of your Pro-Fondi you must follow the instructions exactly as described below. Violation of this page as specified may result in incorrect operation of your Pro-Fondi and may invalidate the warranty.*

## WICHTIG IST EINE SACHGEMÄSSE NUTZUNG - *IMPORTANT CORRECT USE*

- den Siebträger nicht zu stark auf das Laufrad drücken, sondern nur leichten Druck ausüben
- *do not press forcefully the filter holder on the impeller but exercise a slight pressure*
- wenn der Boden des Filters das Laufrad berührt, den Siebträger herausnehmen und nicht weiter probieren
- *when the impeller touches the bottom of the filter extract the filter holder, do not insist*

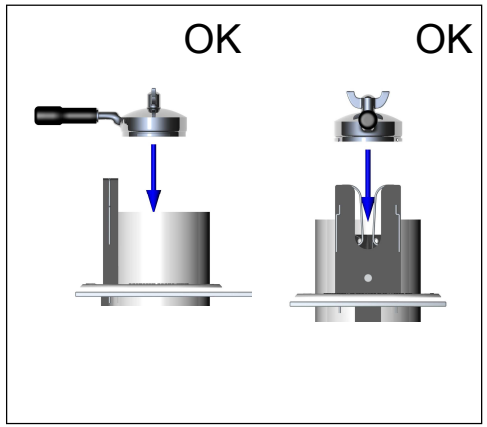


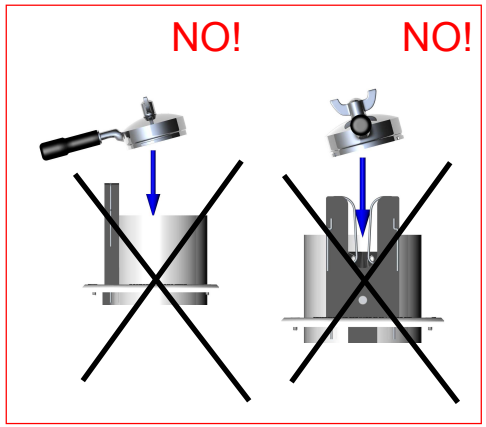


## REINIGUNG - *CLEANING*

Bei der Innenreinigung des Pro-Fondi IMMER darauf achten, dass das Laufrad in seiner Position bleibt.

*Cleaning the inside of Pro-Fondi is to be completed while maintaining the impeller in his place.*

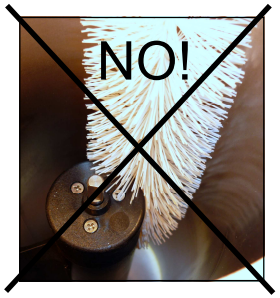


Bitte das Gerät NICHT reinigen, wenn das Laufrad nicht in seiner Position. Erst wenn Sie das Gerätinnere gesäubert haben, kann das Laufrad herausgenommen und mit warmem Wasser gespült werden.

*Never cleaning the inside without the impeller in his place. Once you clean the inside you can proceed by removing impeller and washing with hot water.*

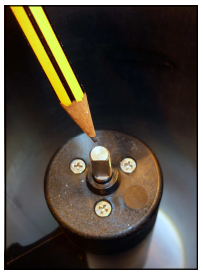

Bitte die Einbauposition des Laufrads immer sauber halten. es muss unbedingt vermieden werden, dass sich Kaffeesatz in der Nähe der Motorwelle absetzt.

*It's important to keep clean the seat of impeller and avoid in every way to deposit grounds coffee next to the crankshaft.*

## HAUPTGERÄTETEILE - *MAIN COMPONENTS*

LEGENDE

1 - Laufrad zur Filterreinigung
2 - Kontaktfeder
3 - Block Elektromotor
4 - Außengestell aus Edelstahl
5 - Kabelabdeckung
6 - Ringhalterung Beutel

*LEGEND*

*1 - impeller*
*2 - fork contact*
*3 - motor block*
*4 - stainless steel frame*
*5 - wiring protection*
*6 - ring for bag*

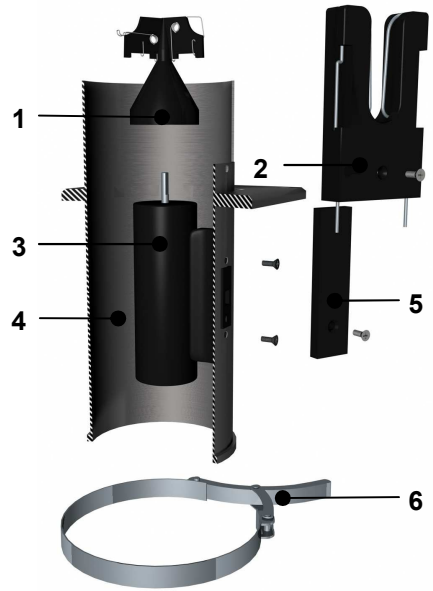


## WIE SIE KLEINE STÖRUNGEN BEHEBEN KÖNNEN - *HOW TO SOLVE SOME INCONVENIENTS*

| **STÖRUNG - *INCONVENIENT*** | **KONTROLLIEREN - *TO CHECK*** |
|---|---|
| GERÄT FUNKTIONIERT NICHT<br>-<br>*WHEN IT DOES NOT FUNCTION* | • Stecker ist nicht richtig eingesteckt<br>• *feeder not well inserted*<br>• Verbindungsstecker zwischen Stromversorgung und Entsorgungsgerät sitzt nicht richtig<br>• *connector between the feeder and dissipator not well inserted*<br>• Stecker der Kontaktklemmen sind locker<br>• *pins of the contact springs detached*<br>• Ansatz des Siebträgers ist schmutzig<br>• *neck of the portafilter dirty* |
| FILTER WIRD NICHT RICHTIG GEREINIGT ODER LAUFRAD GEHT NICHT GUT IN DEN FILTER<br>-<br>*WHE IT DOES NOT CLEAN WELL THE FILTER, OR WHEN THE IMPELLER DOES NOT ENTER WELL INTO THE FILTER* | • Ungeeignete Filter<br>• *not suitable filters* |